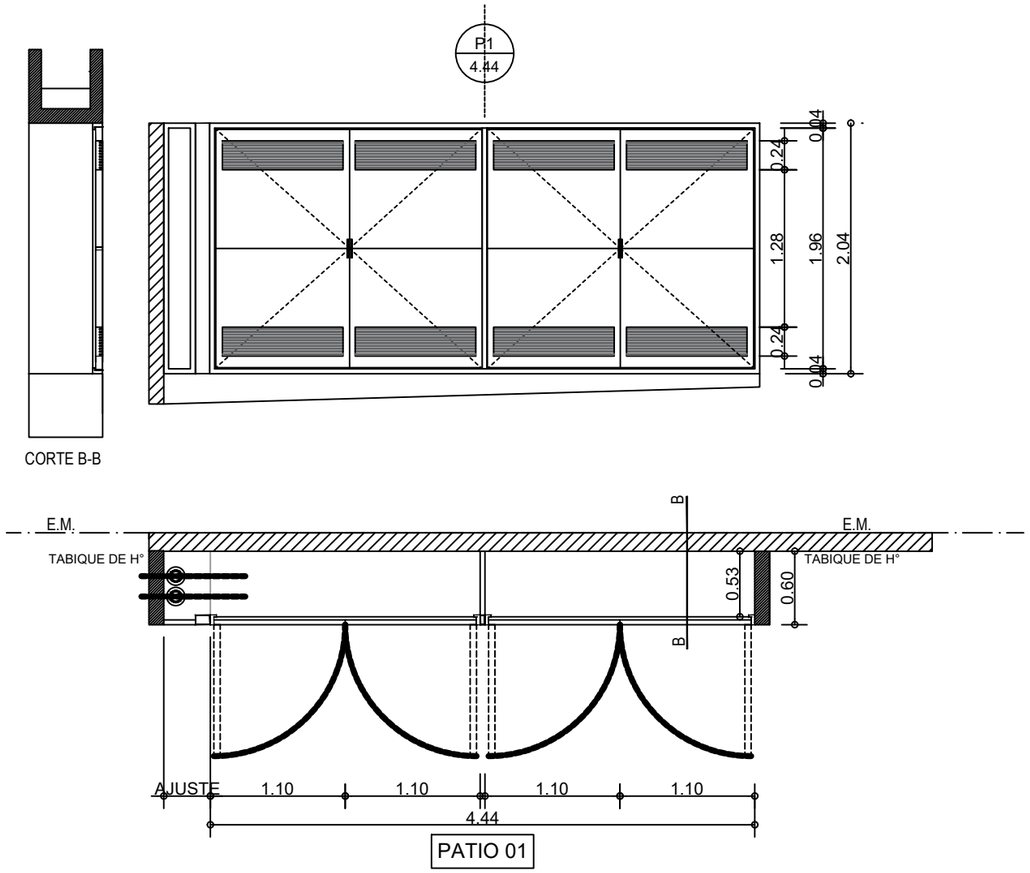

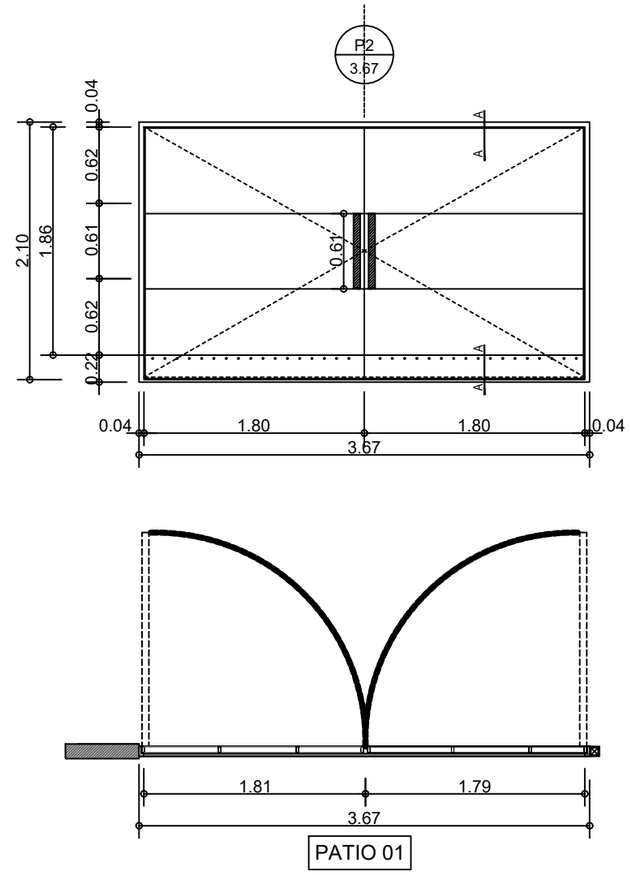

P1	UBICACION PATIO 01	CANTIDAD 1	
MARCO	CHAPA DOBLADA BWG N° 16 ancho de marco: 0.08		
HOJA	CHAPA LISA BWG N° 16 ESTRUCTURA INTERNA PERIMETRAL: TUBO EST. 20x50 TRAVESAÑO 20x50 (En coincidencia con buña) CELOSIA DE VENTILACION: TUBO 10x25 separacion 15mm PARANTE CHAPA BWG N°16 CONFORMADA - PAÑO DE AJUSTE: CHAPA LISA BWG N°16		
HERRAJES	3 BISAGRAS POMELAS DE HIERRO POR HOJA DOBLE PLANCHUELA PARA CANDADO		
VIDRIO			
OBSERVACIONES	El Contratista deberá verificar las medidas en obra previamente a la fabricación		

P2	UBICACION PATIO 01	CANTIDAD 1	
MARCO	CHAPA DOBLADA BWG N° 16 ancho de marco: 0.08		
HOJA	CHAPA LISA BWG N° 16 DOBLE CONTACTO ESTRUCTURA INTERNA PERIMETRAL: TUBO EST. 20x50 TRAVESAÑO 20x50 (En coincidencia con buña) AISLACION TERMICA : LANA DE VIDRIO ESP 50mm CHAPA SOLDADA INFERIOR. (BOTAGUA)		
HERRAJES	3 BISAGRAS POMELAS DE HIERRO POR HOJA MANIJON DE CHAPA BWG N°16 Ø1 $\frac{1}{2}$" CILINDRADO CANT: 2 PICAPORTE SIMPLE BALANCIN (INTERIOR)		
VIDRIO			
OBSERVACIONES	El Contratista deberá verificar las medidas en obra previamente a la fabricación		

NOTAS:

-TODAS LAS CARPINTERIAS DEBEN ESTAR PINTADAS CON PINTURA EN SINTETICO BLANCO.

-LAS MEDIDAS DE LAS CARPINTERÍAS SON INDICATIVAS, DEBIENDO AJUSTARSE A LAS DIMESIONES FINALES DE LOS VANOS

-LA CONTRATISTA DEBERÁ PRESENTAR A LA D.O. PARA SU APROBACIÓN, MUESTRAS DE MATERIALES, HERRAJES Y CUALQUIER OTRO ELEMENTO SOLICITADO POR LA MISMA.

-SE CONSIDERA NIVEL PISO TERMINADO AL NIVEL PISO INTERIOR.

-LOS DETALLES DE LA CARPINTERÍA DE ALUMINIO SE AJUSTARÁN A LO ESPECIFICADO POR ALUAR PARA EL TIPO DE PERFILERÍA SOLICITADA.

-LOS ESPESORES DE VIDRIOS SON INDICATIVOS, LA CONTRATISTA DEBERA DEFINIR LOS ESPESORES QUE CORRESPONDAN SEGUN LAS DIMENSIONES DE LOS PANOS VIDRIADOS

PLANO NO APTO PARA CONSTRUCCION

EL PRESENTE PLANO ES INDICATIVO, LA CONTRATISTA CONFECCIONARA LOS PLANOS DEFINITIVOS, QUE DEBERAN SER APROBADOS POR LA INSPECCION DE OBRA. EL PLANO PRESENTADO POR LA CONTRATISTA ESTARA EN UN TODO DE ACUERDO CON LA NORMATIVA VIGENTE.
TODAS LAS MEDIDAS Y NIVELES SE VERIFICARAN EN OBRA POR EL CONTRATISTA.
TODOS LOS DETALLES CONSTRUCTIVOS SERAN COORDINADOS Y COMPATIBILIZADOS EN OBRA

Revision	Fecha	Descripcion

Ministerio de Obras Públicas Argentina
Secretaría de Obras Públicas
Subsecretaría de Planificación y Coord. Territorial de la Obra Pública
Dirección Nacional de Arquitectura

Obra: CENTRO DE PRIMERA INFANCIA - TIPOLOGIA PAMPEANA
Plano: PLANILLA DE CARPINTERIAS ESPECIALES
Fecha:
Escala: 1:50
Revisó:
Plano N° PC06